MPS CONSTRUTORA EMPREENDIMENTOS	**PROJETO DE PRODUÇÃO**				
	CLIENTE:	Pr. Monteiro			
	COR/ESP:	VIDRO TEMPERADO VERDE 10mm			
	PEDIDO:		***QTD PÇ:***	4	***M ²:***

VENDEDOR(a):	WANDERLAN	***DATA:***	***PRAZO:***
MEDIDOR:	WANDERLAN	11/01/2022	PRIORIDADE
PROJETISTA:	WANDERLAN		

Porta de entrada

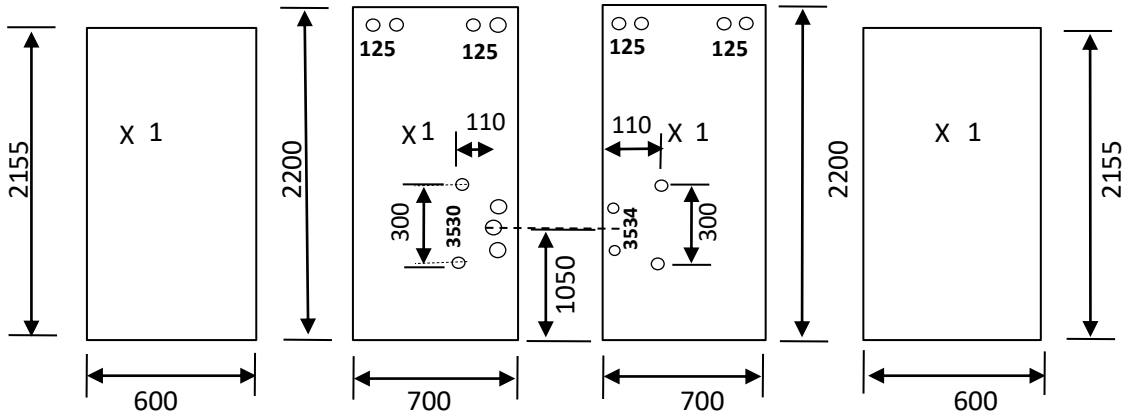

MEDIDAS DO VÃO					
QTD	***LARGURA***	***ALTURA***	***ALT FECH***	***PUX***	
1	2500	2220	1050	300	